Urządzenia do poziomego łączenia drewna na wczepy klinowe HS

Innowacyjne rozwiązanie do poziomego łączenia drewna na wczepy klinowe

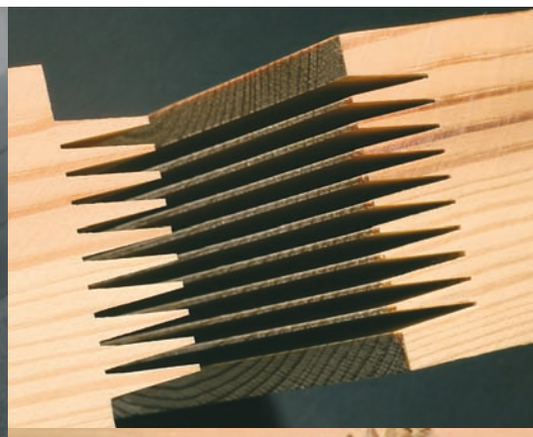

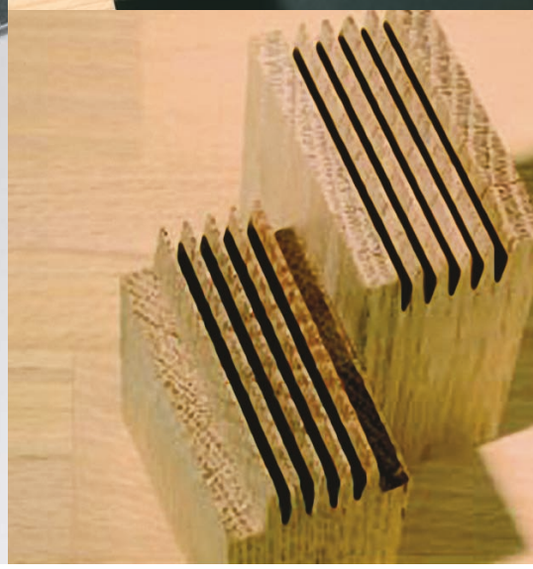

WEINIG

WEINIG GRECON Wysokowydajne urządzenia do poziomego łączenia drewna na wczepy klinowe HS-High Tech and Power dla ekonomicznej, efektywnej produkcji

WEINIG GRECON jest wiodącym producentem innowacyjnych urządzeń do łączenia drewna na wczepy klinowe.

Serie HS120 i HS 200 (+), urządzeń do poziomego frezowania pojedynczych desek to rozwiązania ciągle rozwijane i udoskonalane, ukierunkowane na przyszłość optymalnie uzupełniają szeroką paletę produktów WEINIG GRECON w zakresie łącznia drewna na wczepy klinowe.

Wykorzystajcie ich zalety i zdecydujcie się na łączarkę HS-mądrą i opłacalną inwestycję, która szybko się zwróci.

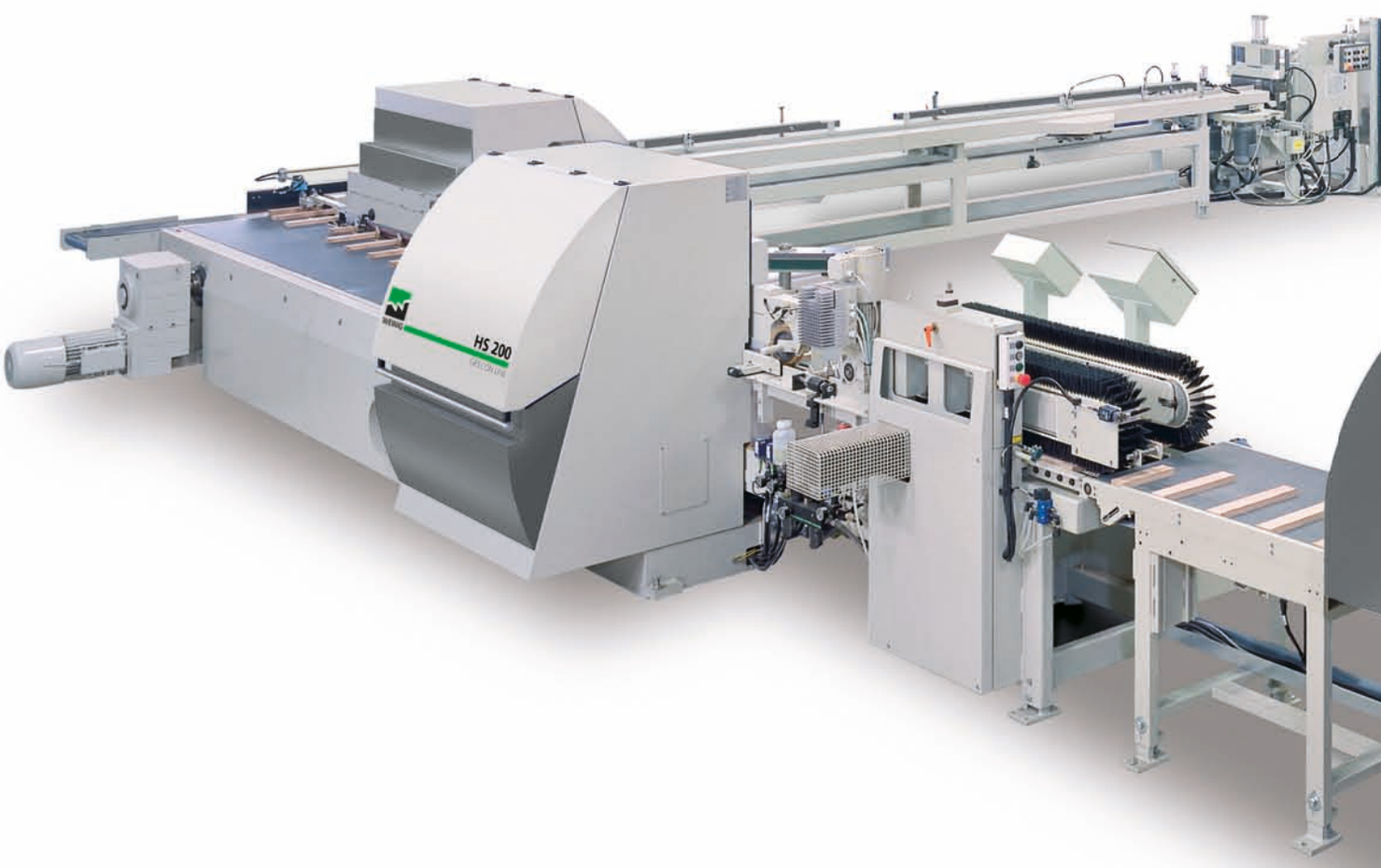

Urządzenia HS:

- Możliwość przetwarzania do 240 elementów/min. na urządzeniach do frezowania pojedynczych desek-niezależnie czy z drewna miękkiego czy twardego.
- Urządzenia wyposażone są w najnowocześniejszą technologię narzędziową dla uzyskania najwyższej precyzji i stabilności połączeń.
- Przy realizacji koncepcji maszyny uwzględniono sprawdzone, wysokowydajne rozwiązania standardowe.
- Urządzenie odznacza się prostym, efektywnym i kosztowo korzystnym przebiegiem produkcji, najprostszą obsługą i najkrótszym czasem przezbrojenia.
- Modułowa budowa pozwala dopasować urządzenie do indywidualnych wymagań klienta uwzględniając również w pełni automatyczny załadunek za pomocą Lugloader lub Spinfeed.
- Możliwość zastosowania wyposażenia specjalnego np. agregatów do obrzynania, głowic strugarskich (z jednej lub z dwóch stron), Trimsaver, pomiaru wilgotności, kontroli nanoszenia kleju, pił do docinania na długość na wylocie z prasy, automatu sztaplującego itd.
- Wysoka wydajność produkcji (do 40 km/ zmianę).

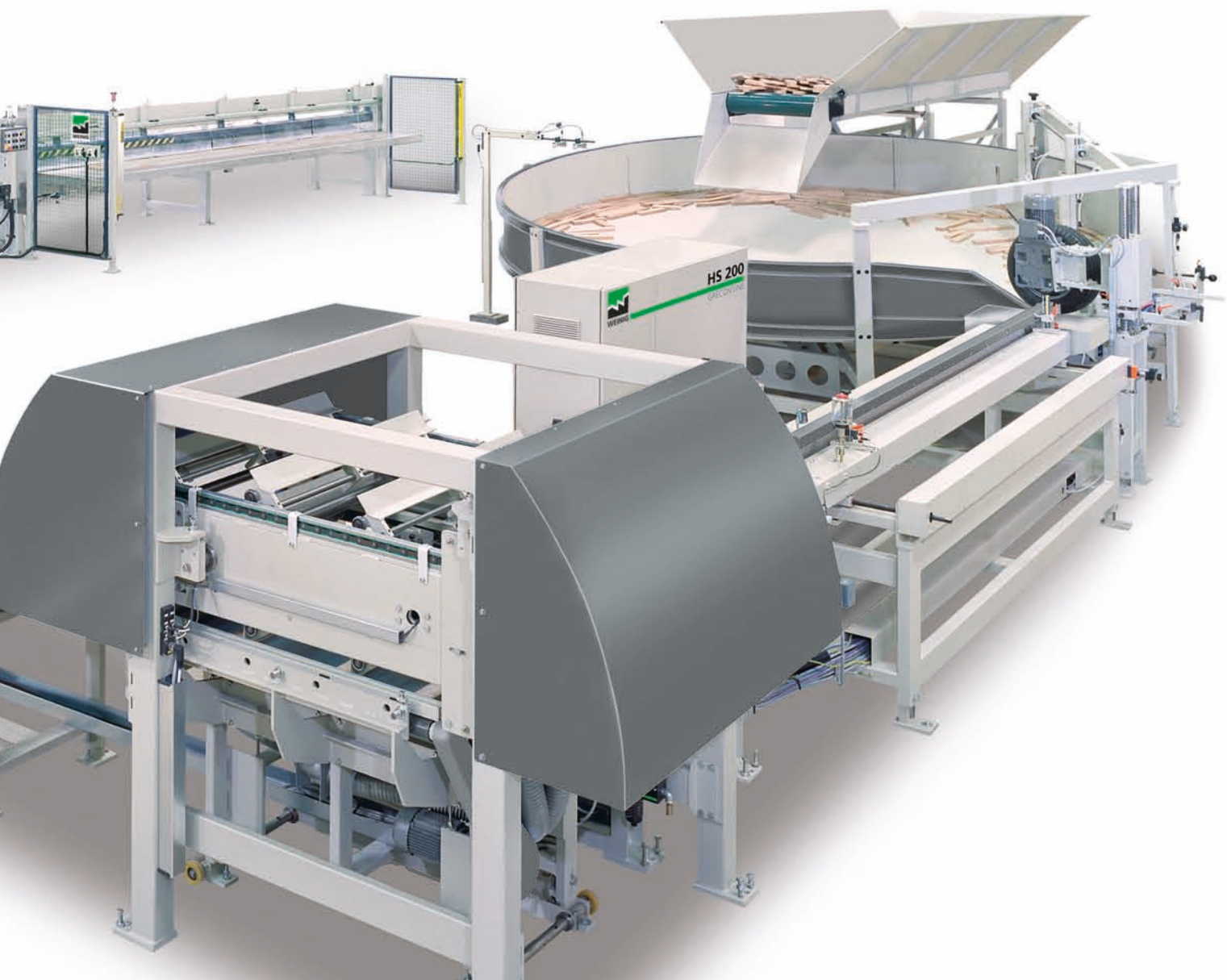

Łączenie drewna na wczepy klinowe z WEINIG GRECON- najwyższa jakość we wszystkich klasach wydajności

Precyzyjnie dopracowana technika i innowacyjne koncepcje urządzeń do frezowania pojedynczych desek. Niezależnie czy do produkcji płyty z drewna klejonego do mebli, architektury wyposażenia wnętrz, schodów, podłóg z drewna litego, parkietów, czy listew profilowych-urządzenia WEINIG GRECON wyznaczają nowe w precyzji i jakości wyrobów.

Rosnące zainteresowanie materiałami z uszlachetnionego drewna litego na wszystkich rynkach zapewnia dodatkowe korzyści.

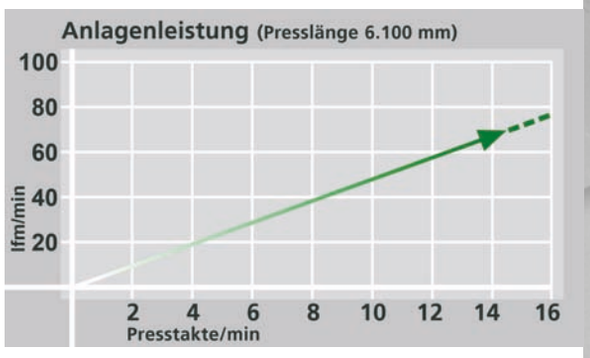

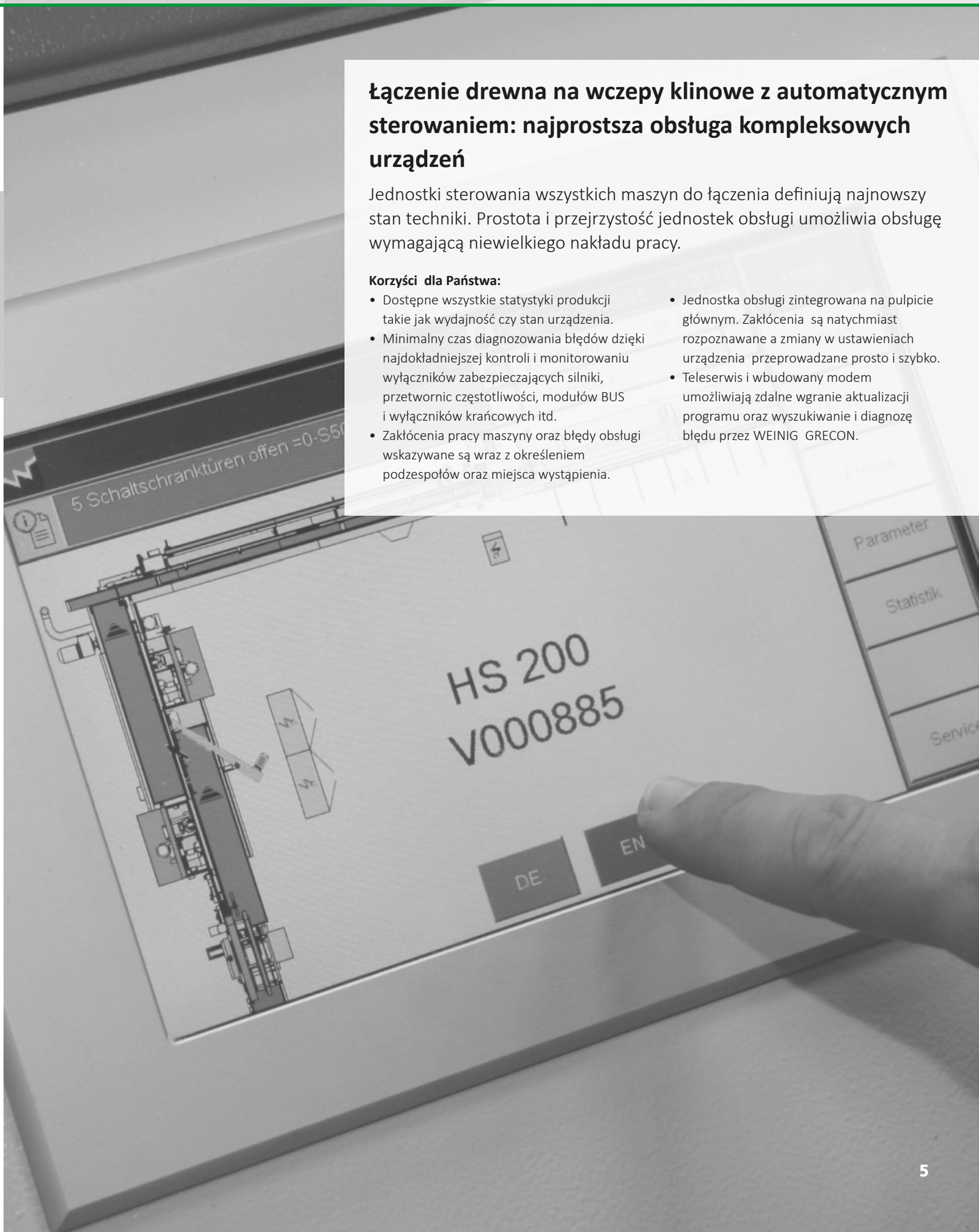

Łączenie drewna na wczepy klinowe z automatycznym sterowaniem: najprostsza obsługa kompleksowych urządzeń

Jednostki sterowania wszystkich maszyn do łączenia definiują najnowszy stan techniki. Prostota i przejrzystość jednostek obsługi umożliwia obsługę wymagającą niewielkiego nakładu pracy.

Korzyści dla Państwa:

- Dostępne wszystkie statystyki produkcji takie jak wydajność czy stan urządzenia.
- Minimalny czas diagnozowania błędów dzięki najdokładniejszej kontroli i monitorowaniu wyłączników zabezpieczających silniki, przetwornic częstotliwości, modułów BUS i wyłączników krańcowych itd.
- Zakłócenia pracy maszyny oraz błędy obsługi wskazywane są wraz z określeniem podzespołów oraz miejsca wystąpienia.
- Jednostka obsługi zintegrowana na pulpicie głównym. Zakłócenia są natychmiast rozpoznawane a zmiany w ustawieniach urządzenia przeprowadzane prosto i szybko.
- Teleserwis i wbudowany modem umożliwiają zdalne wgranie aktualizacji programu oraz wyszukiwanie i diagnozę błędu przez WEINIG GRECON.

WEINIG GRECON Urządzenia do poziomego łączenia drewna na wczepy klinowe-duży potencjał wydajności dzięki magazynkowi Spinfeed

HS 200 Spinfeed stanowi automatyczną alternatywę do załadunku HighSpeed łączarki na poziome wczepy klinowe. Krótkie elementy są w pełni automatycznie doprowadzane do łączarki, niezależnie czy pochodzą bezpośrednio z poprzecznej pilarki optymizującej czy z pojemnika.

Nieposortowane elementy układane są w centryfudze poprzez siłę odśrodkową i doprowadzane do kanału załadowczego. Błędnie ułożone elementy (stosunek długości do szerokości) zostają automatycznie odrzucone. Bufor zapewnia ciągły dopływ materiału, następujące dalej trójrolkowe, sterowane serwo urządzenie taktujące zapewnia podawanie 4 i więcej elementów o różnych długościach na sekundę na przenośnik poprzeczny. Tutaj elementy są wyrównywane przy zderzaku i doprowadzane do następującego magazynku szczotkowego Lugloader.

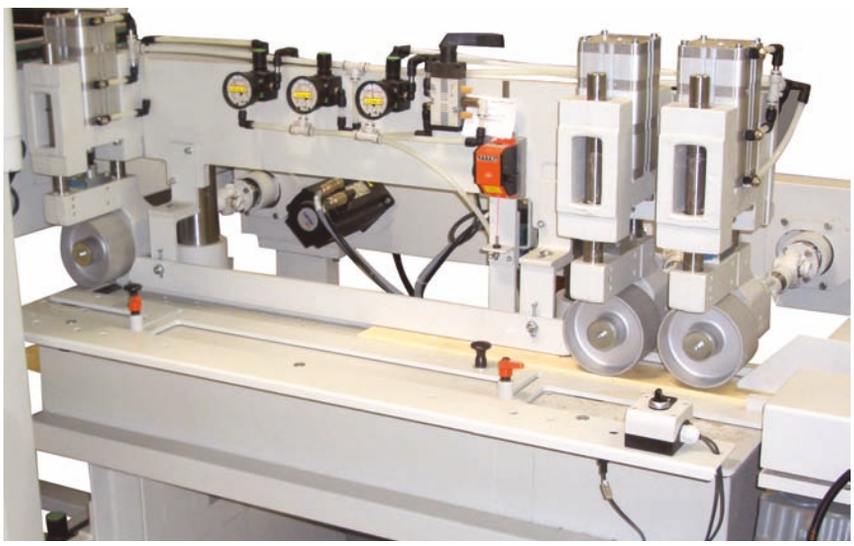

Narzędzia dla każdego zastosowania:
zoptymalizowane agregaty obróbkowe dla precyzyjnych połączeń

Wysoki standard narzędziowy:
piły podcinające z góry i z dołu, rozdrabniacz i frezy (ustawiane w zakresie 1/100 mm) stanowią podstawę wykonania precyzyjnych profili wczepów.
Piły podcinające pracują z obrotami współbieżnymi, co oznacza, iż wcinają się w drewno, co zapobiega wyrwaniom na wyjściu.

Pośredni napęd bezobsługowych wrzecion WEINIGA zapewnia wysokie rezerwy wydajności oraz bezwibracyjną obróbkę krótkich elementów. Tylko w ten sposób możliwe jest uzyskanie jakości połączeń bez wyrwań aż do dna zęba wczepu oraz idealnie szczelne połączenie.

System nanoszenia kleju Flankjet
Opracowany przez WEINIG GRECON system nanoszenia kleju FlankJet gwarantuje precyzyjne dozowanie i nanoszenie kleju aż do dna zęba wczepu klinowego, również przy trudnych profilach. Film kleju rozdzielany jest na całej powierzchni wczepu; prawie nie występuje wyciekanie kleju.

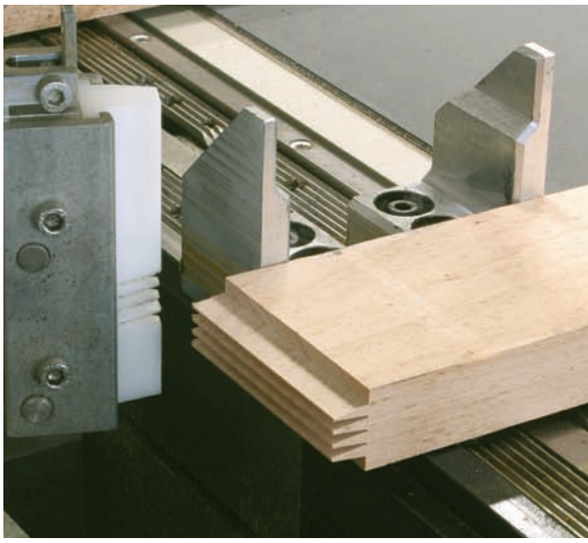

WEINIG GRECON Urządzenia do poziomego łączenia drewna na wczepy klinowe – automatyczny magazynek szczotkowy Lugloader

Dzięki zastosowaniu urządzenia Lugloader możliwy jest ciągły załadunek 240 elementów/min. Nie istotne jest tutaj, czy za krótkimi elementami następują długie; elementy każdej długości są optymalnie podawane.

Sterowanie serwo urządzenia Lugloader automatycznie dopasowuje się do prędkości posuwu frezarki.

Poprzez wprowadzenie szerokości pojedynczej deski na głównym pulpicie obsługi wprowadzająca rolka taktująca ustawia się automatycznie.

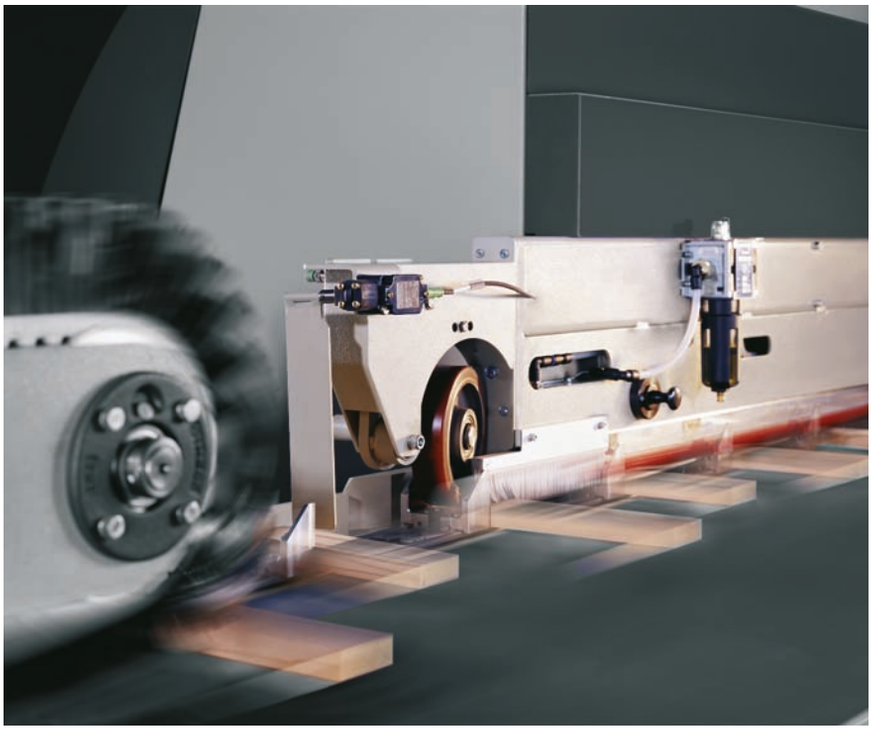

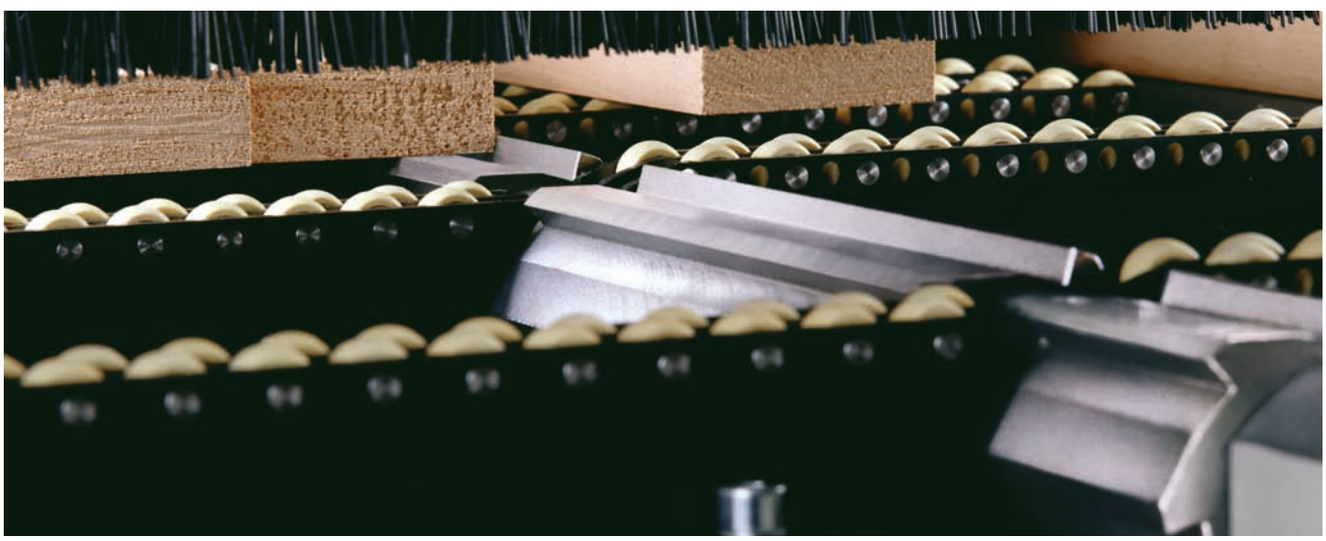

Urządzenia do poziomego łączenia drewna na wczepy klinowe WEINIG GRECON – inteligenta technologia maszynowa

- Elektromotorycznie napędzany górny docisk, otwarcie do 300 mm, do łatwej zmiany narzędzi i dostępu do narzędzi tnących.
- Urządzenie do szybkiej zmiany górnych docisków.
- Zamknięta, łatwo demontowana pokrywa odpylania jako osłona narzędzi frezarskich.
- Automatyczne rozpoznawanie kleju GlueEye Vision przystosowane dla niemal każdego rodzaju kleju, z automatycznym usuwaniem elementów z niewłaściwie naniesionym klejem.
- Wyrzutnik wadliwych elementów (z niewłaściwie nafrezowanym profilem lub z niepoprawnie naniesionym klejem). Wadliwe elementy zostają odsortowane przed stacją przekazywania.
- W pełni automatyczna stacja przekazywania z opatentowaną taśmą z systemem ssącym do bezpoślizgowego przekazywania elementów do stacji wstępnego zazębiania (łatwo dostępna, bez mechanicznych elementów ruchomych, dzięki temu bez zakłóceń).
- Stacja wstępnego zazębiania z elektroniczną, bezdotykową kontrolą napełnienia, z automatycznym dopasowaniem prędkości posuwu frezarki.
- Boczne łańcuchy i boczne rolki dociskowe gwarantują precyzyjne, jednostronnie bazowane ułożenie listwy.
- Automatyczne napinanie łańcuchów przez siłowniki pneumatyczne.

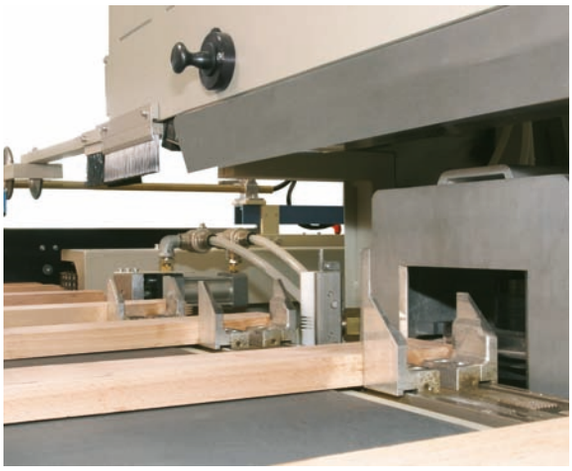

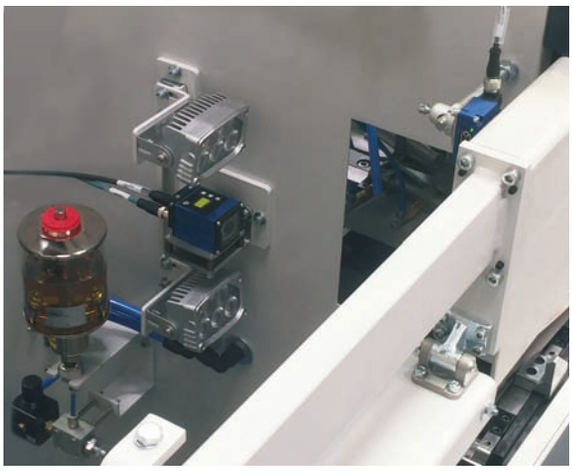

- Automatyczne urządzenie do smarowania łańcuchów.
- Silniki posuwu regulowane częstotliwościowo zapewniają szybki załadunek prasy.
- Jednostka hamowania do wstępnego prasowania i następujący dalej pomiar długości zapewniają precyzyjny załadunek prasy.
- Prasa dwutorowa do jednoczesnego załadunku i prasowania z wydajnością do 15 taktów/min. lub też 91m/min. (efektywnie 73m/min.).
- Wykonanie cięć podczas napełniania poprzez zadanie na głównym pulpicie obsługi dzięki temu bez zakłóceń).

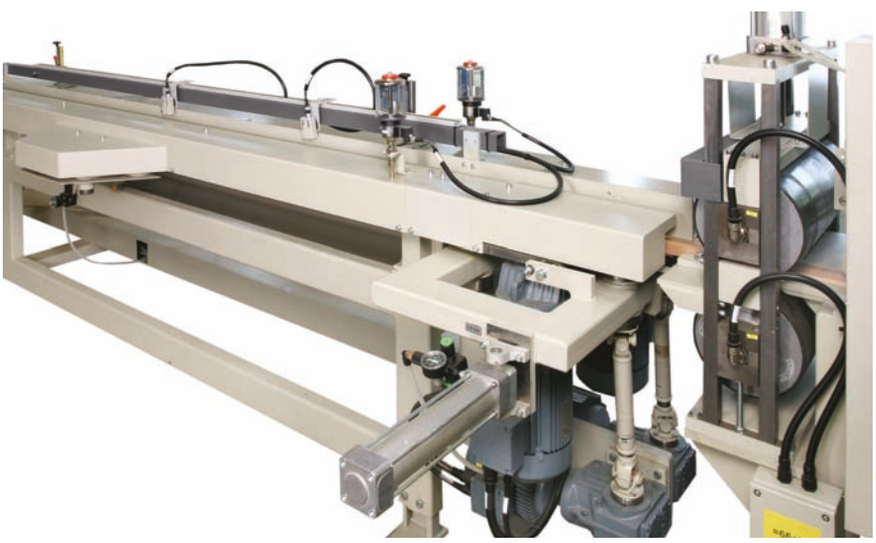

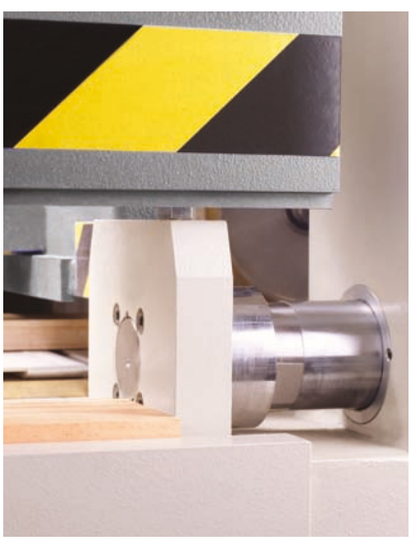

Dane techniczne urządzenia do poziomego łączenia drewna na wczepy klinowe HS-wyposażenie standardowe i opcje

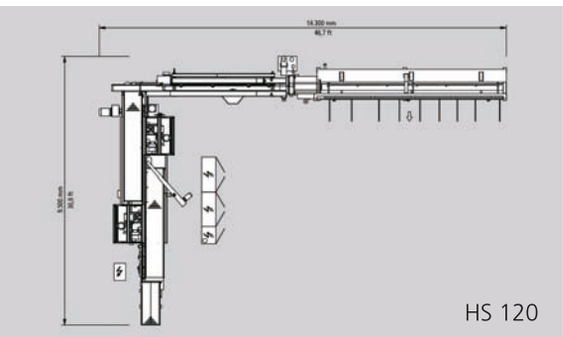

HS 120

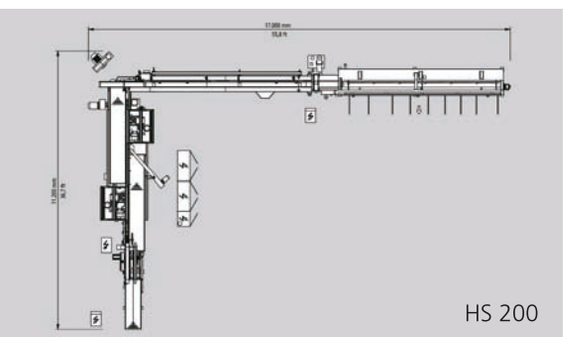

HS 200

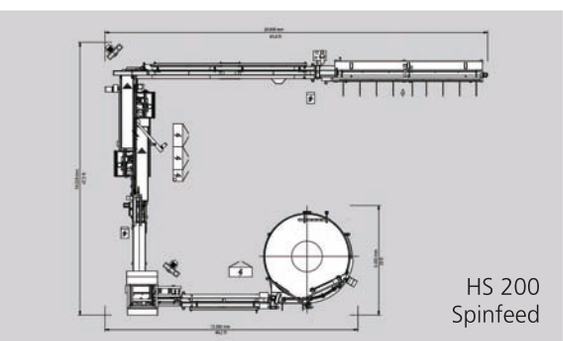

HS 200 Spinfeed

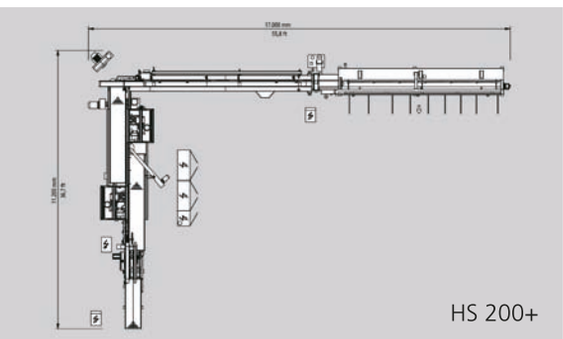

HS 200+

Poniższa tabela pokazuje główne różnice pomiędzy poszczególnymi modelami. Szczegółowych informacji o modelach HS120, HS 120 Capacity, HS200, HS 200+, HS 200 Spinfeed, z uwzględnieniem Państwa indywidualnych wymagań chętnie udzieli ekspert firmy WEINIG GRECON.

Dane:
Długość na wejściu
Szerokość drewna
Grubość drewna
Długość na wyjściu
Siła prasowania
Maks. przekrój drewna przy długości wczepu 10/11 mm (drewno miękkie)
Maks. przekrój drewna przy długości wczepu 10/11 mm (drewno twarde)
Łączenie pionowe
Łączenie poziome
Wydajność (łączenie poziome) dla przekroju 22 mm x 50 mm x 350 mm
Sposób załadunku
Rodzaj frezarki
Przekazywanie
Prasa czołowa
Statystyki produkcji
System diagnozy
Możliwość prasowania długości wielokrotnych
Ilość możliwych cięć podczas załadunku prasy
Agregaty podcinające (górne i dolne)
Grubość drewna maks. 70 mm
Szerokość drewna min. 30 mm
Szerokość drewna maks. 203 mm
Kontrola ułożenia elementów
Kontrola jakości
System podawania kleju Flankenjet
Kontrola nakładania kleju (GlueEye Vision)
Komunikacja (teleserwis)
Posuw regulowany serwosilnikiem
Napęd frezarki
Napęd rozdrabniacz (+ agregaty podcinające)

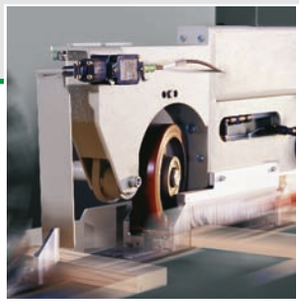

HS 120	HS 200	HS 200 Spinfeed	HS 200+
110 - 900 mm	110 - 900 mm	110 - 900 mm	110 - 900 mm
37 - 152 (203) mm	37 - 152 (203) mm	37 - 152 (203) mm	37 - 152 (203) mm
16 - 50 (70) mm	16 - 50 (70) mm	16 - 50 (70) mm	16 - 50 (70) mm
3000 - 6100 mm	3000 - 6100 mm	3000 - 6100 mm	3000 - 6100 mm
120 (145) kN	120 (145) kN	120 (145) kN	120 (145) kN
100 (120) cm^2	100 (120) cm^2	100 (120) cm^2	100 (120) cm^2
80 (96) cm^2	80 (96) cm^2	80 (96) cm^2	80 (96) cm^2
–	–	–	–
●	●	●	●
42 m/min	70 m/min	70 m/min	84 m/min
taśma załadowcza	automatyczny załadunek szczotkowy	Spinfeed	automatyczny załadunek szczotkowy
kombinacja frezarek do pojedynczych elementów	kombinacja frezarek do pojedynczych elementów	kombinacja frezarek do pojedynczych elementów	kombinacja frezarek do pojedynczych elementów
automatycznie	automatycznie	automatycznie	automatycznie
prasa dwutorowa	prasa dwutorowa	prasa dwutorowa	prasa dwutorowa
●	●	●	●
●	●	●	●
●	●	●	●
∞	∞	∞	∞
●	●	●	●
○	○	○	○
○	○	○	○
○	○	○	○
○	○	○	○
○	○	○	○
●	●	●	●
○	○	○	○
○	○	○	○
●	●	●	●
15 kW	15 kW	15 kW	15 kW
11.5 kW	11.5 kW	11.5 kW	11.5 kW
●	●	●	●
○	○	○	○
228.6 - 266.7 mm	228.6 - 266.7 mm	228.6 - 266.7 mm	228.6 - 266.7 mm
9" - 10.5"	9" - 10.5"	9" - 10.5"	9" - 10.5"

Zastrzegamy sobie prawo do zmian technicznych. Treści i zdjęcia w tym prospekcie mogą dotyczyć także wyposażenia specjalnego, które nie należy do zakresu dostaw seryjnych. Pokrywy bezpieczeństwa zostały częściowo usunięte do zdjęć.

● Standard ○ Opcja

Jakość WEINIGA: suma wielu cech

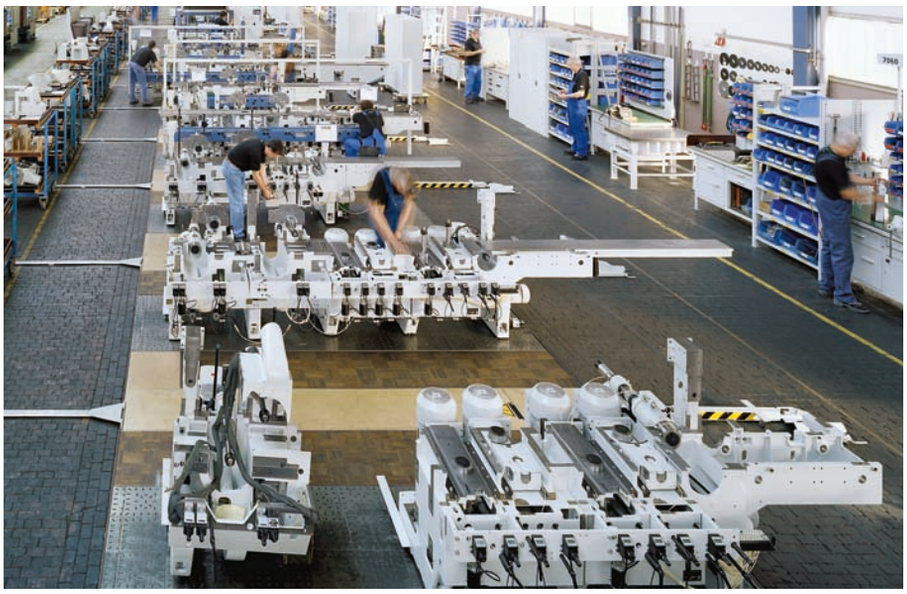

Tylko nieliczne firmy stają się marką. WEINIGOWI to się udało. Ważną rolę odgrywa tutaj zaufanie i zdolność by, to zaufanie klientów każdego dnia od nowa potwierdzać. My czynimy to poprzez jakość. Od prac konstrukcyjnych, aż po dostawy części zamiennych, od użytego materiału, po niezwykle rozbudowany serwis. W oparciu o załogę, którą cechuje wiedza i pasja do produktu. Do tego należy również najwyższa rzetelność przy montażu maszyn jak i ciągłe dalsze kształcenie. By zachować wysokie standardy WEINIGA stawiamy na duży udział produkcji własnej i własne zarządzanie jakością. Na podstawie sprawdzonej na całym świecie filozofii Kaizen nasza produkcja podlega ciągłemu procesowi optymalizacji.

Jakość WEINIGA oznacza również bezpieczeństwo na przyszłość, a to dzięki otwartym systemom maszynowym, oszczędności energii oraz zrównoważonemu rozwojowi. Wszystkie te cechy koncentrują się w produkcie, o którym nasi klienci na całym świecie mówią, że jest wyjątkowy. My nazywamy to 100% jakością WEINIGA.

Serwis WEINIGA:
zawsze blisko klienta

Ukierunkowanie na klienta jest dobre. My mamy jednak na to lepsze określenie: Serwis WEINIGA. Za nim stoją bowiem ludzie, którzy chcą dzielić z innymi swoją pasję do drewna. A gdy fachowcy rozmawiają między sobą, rozwiązanie jest już blisko. Dlatego serwis WEINIGA stawia na dialog z Wami, na znakomite kształcenie i bliskość klienta. Światowy serwis WEINIGA jest tak rozbudowany, jak żaden inny w branży. Dla Was oznacza to łatwą komunikację we własnym języku i szybką pomoc. Czy przez telefon, czy dzięki technikowi na miejscu. Sześć dni w tygodniu jesteśmy do Waszej dyspozycji. Poprzez naszą Hotline w najkrótszym czasie otrzymacie każdą potrzebną część zamienną – także do maszyn starszych typów.

Nasi przedstawiciele w Waszym kraju służą fachowym doradztwem. A na szkoleniach zorganizowanych indywidualnie dla danego klienta, dowiecie się, jak w pełni wykorzystać obszerny potencjał Waszej maszyny. Nasi specjaliści są zawsze otwarci na Wasze potrzeby i zadania produkcyjne.

- Oddziały na całym świecie
- Przedstawiciele WEINIG'a na miejscu, w każdym kraju
- Mobilny Team ponad 300 serwisantów
- Zamówienia części zamiennych poprzez Hotline
- Specjalistyczne doradztwo poprzez Hotline
- Serwis 6 dni w tygodniu
- Indywidualnie dopasowany program szkoleniowy
- Na życzenie umowy serwisowe
- Międzynarodowe centrum pokazowe
- Finansowanie

Urządzenia do poziomego łączenia drewna na wczepy klinowe HS

WEINIG

Dział produktowy: OBRÓBKA CZÓŁ ELEMENTÓW

WEINIG GRECON GMBH & CO. KG

Hannoversche Str. 58
D-31061 Alfeld / Hannover
Niemcy

Phone +49 (0) 51 81 / 939-0
Fax +49 (0) 51 81 / 939-225
E-Mail info-jointing@weinig.com
Internet www.weinig.com